ЦОС.XX

XA:X	Ia ВВ*
XA:X	Ia ВВ
XA:X	Ib ВВ*
XA:X	Ib ВВ
XA:X	Ic ВВ*
XA:X	Ic ВВ
XA:X	Ia НВ*
XA:X	Ia НВ
XA:X	Ib НВ*
XA:X	Ib НВ
XA:X	Ic НВ*
XA:X	Ic НВ
XA:X	Ia СП*
XA:X	Ia СП
XA:X	Ib СП*
XA:X	Ib СП
XA:X	Ic СП*
XA:X	Ic СП
XA:X	Iнейтр*
XA:X	Iнейтр
XA:X	---
XA:X	---
XA:X	---
XA:X	---

Iдиф,a ДТЗ (1г)	
Iторм ДЗТ	
Iдиф,b ДТЗ (1г)	
Iдиф,c ДТЗ (1г)	
Iад2г/Iад1г ВН	
Iвд2г/Iвд1г ВН	
Iсд2г/Iсд1г ВН	
Iад5г/Iад1г ВН	
Iвд5г/Iвд1г ВН	
Iсд5г/Iсд1г ВН	
Iдиф ДТЗ НП	
Iторм ДТЗ НП	
3I0 ВВ*	
Iнейтр*	
Ia_нб	
Ib_нб	
Ic_нб	
Ua	
Uab	
Ub	
Ubc	
Uc	
Uca	
Ia ВВ	
Ib ВВ	
Ic ВВ	
Iab ВВ	
Ibc ВВ	
Ica ВВ	
3I0 ВВ	
Iнейтр	
I2 ВВ	
Ia2г/Ia1г ВВ	
Iab2г/Iab1г ВВ	
Ib2г/Ib1г ВВ	
Ibc2г/Ibc1г ВВ	
Ic2г/Ic1г ВВ	
Ica2г/Ica1г ВВ	
Ia_скз ВВ	
Ib_скз ВВ	
Ic_скз ВВ	
dU1	
dI1	
U1	
I1	
Ua	
Ub	
Uc	
I2/I1	
U2/U1	
U2	
3I0/I1	
3U0 звезда	
Uбнн	
Uни	
Uиф	
Uфк	
Uбнн фA	
Uбнн-фB	
Uбнн фC	
3I0	

Вывод терминала	90.004
БИ ток ВН	90.501
БИ ток нейтрали	90.502
БИ ток. Ср. Пер.	90.503
БИ ток. в цепи ЗН	90.504
БИ напр. ВН(зв.)	90.505
БИ напр. ВН (тр.)	90.506
Действие на В1 введено	90.507
Действие на В2 введено	90.508
Действие на В3 введено	90.509
Вых. цепи разобраны	90.510
ЗНФ В1	0161.0221.0881.500
ЗНФ В2	0161.0221.0881.502
Автомат ТН	261.1461.0011.501
Фикс. неиспр. ЦН	261.1461.0011.500
Низк.ур.изол.ТТ ВВ	91.500
Низк.ур.изол.ТТ Нб	91.501
Низк.ур.изол.ТТ НВ	91.502
Низк.ур.изол.ТТ нейтр	91.503
Авар.ур.изол.ТТ ВВ	91.504
Авар.ур.изол.ТТ Нб	91.505
Авар.ур.изол.ТТ НВ	91.506
Авар.ур.изол.ТТ нейтр	91.507
Контр. ОТ терм.	91.508

Контр. ЭМО1 В1(ЛВ)	761.3371.6571.501
Контр. ЭМО1 В1(ЛВ) ф.А	761.3371.6571.511
Контр. ЭМО1 В1(ЛВ) ф.В	761.3371.6571.521
Контр. ЭМО1 В1(ЛВ) ф.С	761.3371.6571.531
Контр. ЭМО2 В1(ЛВ)	761.3371.6571.502
Контр. ЭМО2 В1(ЛВ) ф.А	761.3371.6571.512
Контр. ЭМО2 В1(ЛВ) ф.В	761.3371.6571.522
Контр. ЭМО2 В1(ЛВ) ф.С	761.3371.6571.532
Контр. ЭМВ В1(ЛВ)	761.3371.6571.503
Контр. ЭМВ В1(ЛВ) ф.А	761.3371.6571.513
Контр. ЭМВ В1(ЛВ) ф.В	761.3371.6571.523
Контр. ЭМВ В1(ЛВ) ф.С	761.3371.6571.533
Низк. давл. SF6 В1(ЛВ)	761.3371.6571.504
Низк. давл. SF6 В1(ЛВ) ф.А	761.3371.6571.514
Низк. давл. SF6 В1(ЛВ) ф.В	761.3371.6571.524
Низк. давл. SF6 В1(ЛВ) ф.С	761.3371.6571.534
Авар. давл. SF6 В1(ЛВ)	761.3371.6571.505
Авар. давл. SF6 В1(ЛВ) ф.А	761.3371.6571.515
Авар. давл. SF6 В1(ЛВ) ф.В	761.3371.6571.525
Авар. давл. SF6 В1(ЛВ) ф.С	761.3371.6571.535
Пруж. не заведены В1(ЛВ)	761.3371.6571.506
Пруж. не заведены В1(ЛВ) ф.А	761.3371.6571.516
Пруж. не заведены В1(ЛВ) ф.В	761.3371.6571.526
Пруж. не заведены В1(ЛВ) ф.С	761.3371.6571.536
Неиспр. обогр. В1(ЛВ)	761.3371.6571.507
Автомат ШП В1(ЛВ)	761.3371.6571.508
Контр. опертока ЭМВ/ЭМО1 В1(ЛВ)	761.3371.6591.500
Контр. опертока ЭМО2 В1(ЛВ)	761.3371.6591.501
Контр. опертока сигн. В1(ЛВ)	761.3371.6591.502
Внеш. блок. откл. В1(ЛВ)	761.3371.6611.500
Внеш. блок. упр. В1(ЛВ)	761.3371.6611.501
Внеш. блок. вкл. В1(ЛВ)	761.3371.6611.502
Работа ЭМВ В1(ЛВ)	761.3371.6601.503
Работа ЭМВ В1(ЛВ) ф.А	761.3371.6601.513
Работа ЭМВ В1(ЛВ) ф.В	761.3371.6601.523
Работа ЭМВ В1(ЛВ) ф.А	761.3371.6601.533
Работа ЭМО1 В1(ЛВ)	761.3371.6601.501
Работа ЭМО1 В1(ЛВ) ф.А	761.3371.6601.511
Работа ЭМО1 В1(ЛВ) ф.В	761.3371.6601.521
Работа ЭМО1 В1(ЛВ) ф.А	761.3371.6601.531
Работа ЭМО2 В1(ЛВ)	761.3371.6601.502
Работа ЭМО2 В1(ЛВ) ф.А	761.3371.6601.512
Работа ЭМО2 В1(ЛВ) ф.В	761.3371.6601.522
Работа ЭМО2 В1(ЛВ) ф.А	761.3371.6601.532
Низк. давл. SF6 ТТ В1(ЛВ)	761.3371.6581.501
Низк. давл. SF6 ТТ В1(ЛВ) ф.А	761.3371.6581.511
Низк. давл. SF6 ТТ В1(ЛВ) ф.В	761.3371.6581.521
Низк. давл. SF6 ТТ В1(ЛВ) ф.С	761.3371.6581.531
Авар. давл. SF6 ТТ В1(ЛВ)	761.3371.6581.502
Авар. давл. SF6 ТТ В1(ЛВ) ф.А	761.3371.6581.512
Авар. давл. SF6 ТТ В1(ЛВ) ф.В	761.3371.6581.522
Авар. давл. SF6 ТТ В1(ЛВ) ф.С	761.3371.6581.532
Неиспр. обогр. ТТ В1(ЛВ)	761.3371.6581.500

Б/К В1(ЛВ) вкл	761.3471.6551.501
Б/К В1(ЛВ) фA вкл	761.3471.6551.511
Б/К В1(ЛВ) фB вкл	761.3471.6551.521
Б/К В1(ЛВ) фC вкл	761.3471.6551.531
Б/К В1(ЛВ) фA откл	761.3471.6551.512
Б/К В1(ЛВ) фB откл	761.3471.6551.522
Б/К В1(ЛВ) фC откл	761.3471.6551.532
Б/К В1(ЛВ) откл	761.3471.6551.502
Б/К Р1 В1(ЛВ) вкл	761.3471.6531.501
Б/К Р1 В1(ЛВ) фA вкл	761.3471.6531.511
Б/К Р1 В1(ЛВ) фB вкл	761.3471.6531.521
Б/К Р1 В1(ЛВ) фC вкл	761.3471.6531.531
Б/К Р1 В1(ЛВ) откл	761.3471.6531.502
Б/К Р1 В1(ЛВ) фA откл	761.3471.6531.512
Б/К Р1 В1(ЛВ) фB откл	761.3471.6531.522
Б/К Р1 В1(ЛВ) фC откл	761.3471.6531.532
Б/К Р2 В1(ЛВ) вкл	761.3471.6532.501
Б/К Р2 В1(ЛВ) фA вкл	761.3471.6532.511
Б/К Р2 В1(ЛВ) фB вкл	761.3471.6532.521
Б/К Р2 В1(ЛВ) фC вкл	761.3471.6532.531
Б/К Р2 В1(ЛВ) откл	761.3471.6532.502
Б/К Р2 В1(ЛВ) фA откл	761.3471.6532.512
Б/К Р2 В1(ЛВ) фB откл	761.3471.6532.522
Б/К Р2 В1(ЛВ) фC откл	761.3471.6532.532
Б/К Р3 В1 вкл	761.3471.6533.501
Б/К Р3 В1(ЛВ) фA вкл	761.3471.6533.511
Б/К Р3 В1(ЛВ) фB вкл	761.3471.6533.521
Б/К Р3 В1(ЛВ) фC вкл	761.3471.6533.531
Б/К Р3 В1(ЛВ) откл	761.3471.6533.502
Б/К Р3 В1(ЛВ) фA откл	761.3471.6533.512
Б/К Р3 В1(ЛВ) фB откл	761.3471.6533.522
Б/К Р3 В1(ЛВ) фC откл	761.3471.6533.532
Б/К В2(ОВ) вкл	762.3471.6551.501
Б/К В2(ОВ) фA вкл	762.3471.6551.511
Б/К В2(ОВ) фB вкл	762.3471.6551.521
Б/К В2(ОВ) фC вкл	762.3471.6551.531
Б/К В2(ОВ) фA откл	762.3471.6551.512
Б/К В2(ОВ) фB откл	762.3471.6551.522
Б/К В2(ОВ) фC откл	762.3471.6551.532
Б/К В2(ОВ) откл	762.3471.6551.502
Ремонт В2(ОВ)	762.3471.6551.500
Б/К Р1 В2(ОВ) вкл	762.3471.6531.501
Б/К Р1 В2(ОВ) фA вкл	762.3471.6531.511
Б/К Р1 В2(ОВ) фB вкл	762.3471.6531.521
Б/К Р1 В2(ОВ) фC вкл	762.3471.6531.531
Б/К Р1 В2(ОВ) откл	762.3471.6531.502
Б/К Р1 В2(ОВ) фA откл	762.3471.6531.512
Б/К Р1 В2(ОВ) фB откл	762.3471.6531.522
Б/К Р1 В2(ОВ) фC откл	762.3471.6531.532
Б/К Р2 В2(ОВ) вкл	762.3471.6532.501
Б/К Р2 В2(ОВ) фA вкл	762.3471.6532.511
Б/К Р2 В2(ОВ) фB вкл	762.3471.6532.521
Б/К Р2 В2(ОВ) фC вкл	762.3471.6532.531
Б/К Р2 В2(ОВ) откл	762.3471.6532.502
Б/К Р2 В2(ОВ) фA откл	762.3471.6532.512
Б/К Р2 В2(ОВ) фB откл	762.3471.6532.522
Б/К Р2 В2(ОВ) фC откл	762.3471.6532.532
Б/К Р3 В2 вкл	762.3471.6533.501
Б/К Р3 В2(ОВ) фA вкл	762.3471.6533.511
Б/К Р3 В2(ОВ) фB вкл	762.3471.6533.521
Б/К Р3 В2(ОВ) фC вкл	762.3471.6533.531
Б/К Р3 В2(ОВ) откл	762.3471.6533.502
Б/К Р3 В2(ОВ) фA откл	762.3471.6533.512
Б/К Р3 В2(ОВ) фB откл	762.3471.6533.522
Б/К Р3 В2(ОВ) фC откл	762.3471.6533.532
Б/К В3 вкл	763.3471.6551.501
Б/К В3 фA вкл	763.3471.6551.511
Б/К В3 фB вкл	763.3471.6551.521
Б/К В3 фC вкл	763.3471.6551.531
Б/К В3 фA откл	763.3471.6551.512
Б/К В3 фB откл	763.3471.6551.522

Б/К В3 фС откл	763.3471.6551.532
Б/К В3 откл	763.3471.6551.502
Ремонт В3	763.3471.6551.500
Б/К Р1 В3 вкл	763.3471.6531.501
Б/К Р1 В3 фА вкл	763.3471.6531.511
Б/К Р1 В3 фВ вкл	763.3471.6531.521
Б/К Р1 В3 фС вкл	763.3471.6531.531
Б/К Р1 В3 откл	763.3471.6531.502
Б/К Р1 В3 фА откл	763.3471.6531.512
Б/К Р1 В3 фВ откл	763.3471.6531.522
Б/К Р1 В3 фС откл	763.3471.6531.532
Б/К Р2 В3 вкл	763.3471.6532.501
Б/К Р2 В3 фА вкл	763.3471.6532.511
Б/К Р2 В3 фВ вкл	763.3471.6532.521
Б/К Р2 В3 фС вкл	763.3471.6532.531
Б/К Р2 В3 откл	763.3471.6532.502
Б/К Р2 В3 фА откл	763.3471.6532.512
Б/К Р2 В3 фВ откл	763.3471.6532.522
Б/К Р2 В3 фС откл	763.3471.6532.532
Б/К Р3 В3 вкл	763.3471.6533.501
Б/К Р3 В3 фА вкл	763.3471.6533.511
Б/К Р3 В3 фВ вкл	763.3471.6533.521
Б/К Р3 В3 фС вкл	763.3471.6533.531
Б/К Р3 В3 откл	763.3471.6533.502
Б/К Р3 В3 фА откл	763.3471.6533.512
Б/К Р3 В3 фВ откл	763.3471.6533.522
Б/К Р3 В3 фС откл	763.3471.6533.532

ДТЗ Введена	261.0611.1521.303
Вывод ДТЗ НП	261.0621.1631.004
Вывод ЗВП	261.0611.0011.004
Вывод ЗН	261.0861.0011.004
Вывод МТЗ ВВ	271.0281.0011.004
Вывод ТЗНП ВВ	271.0241.0011.004
Вывод ТЗНП НВ	272.0251.0011.004
Вывод ТЗОП ВВ	271.0291.0011.004
Вывод ЗНР	261.0221.0881.004
Вывод ЗПВГ	261.381.821.004
Вывод УРОВ В1(ЛВ)	761.3341.5231.004
Вывод БНН	261.1461.0011.004
Вывод ФПВ В1(ЛВ)	761.3471.0011.004
Вывод ФПВ В2(ОВ)	762.3471.0011.004
Вывод ФПВ В3	763.3471.0011.004
Вывод УВ В1(ЛВ)	761.3391.0011.004
Вывод ЛО В1(ЛВ)	761.9901.9901.500
Вывод ЦО В1(ЛВ)	761.99019901.501
Вывод ЗАПВ В1(ЛВ)	761.99019901.502
Вывод ЛО В2(ОВ)	762.9901.9901.500
Вывод ЦО В2(ОВ)	762.9901.9901.501
Вывод ЗАПВ В2(ОВ)	762.9901.9901.502

Вкл. В1(ЛВ) от КП	761.3431.6661.514
Вкл. В1(ЛВ) от ПА	761.3431.6661.515
РФ В1(ЛВ)	761.3371.6621.300
Вкл. В1(ЛВ) от КУ	761.3431.6661.511
Откл. В1(ЛВ) от КУ	761.3431.6661.521
Местное управление	90.316
Вкл. В1(ЛВ) от ФК	761.3431.6661.512
Откл. В1(ЛВ) от ФК	761.3431.6661.522
Вкл. В1(ЛВ) от АСУ ТП	761.3431.6661.513
Откл. В1(ЛВ) от АСУ ТП	761.3431.6661.523
Разреш. АСУ ТП	90.317
Отмена команды	90.318
Выполнение команды	90.319
Откл. В1(ЛВ) от КП	761.3431.6661.524
Откл. В1(ЛВ) от ПА	761.3431.6661.525

Общая логика (90)

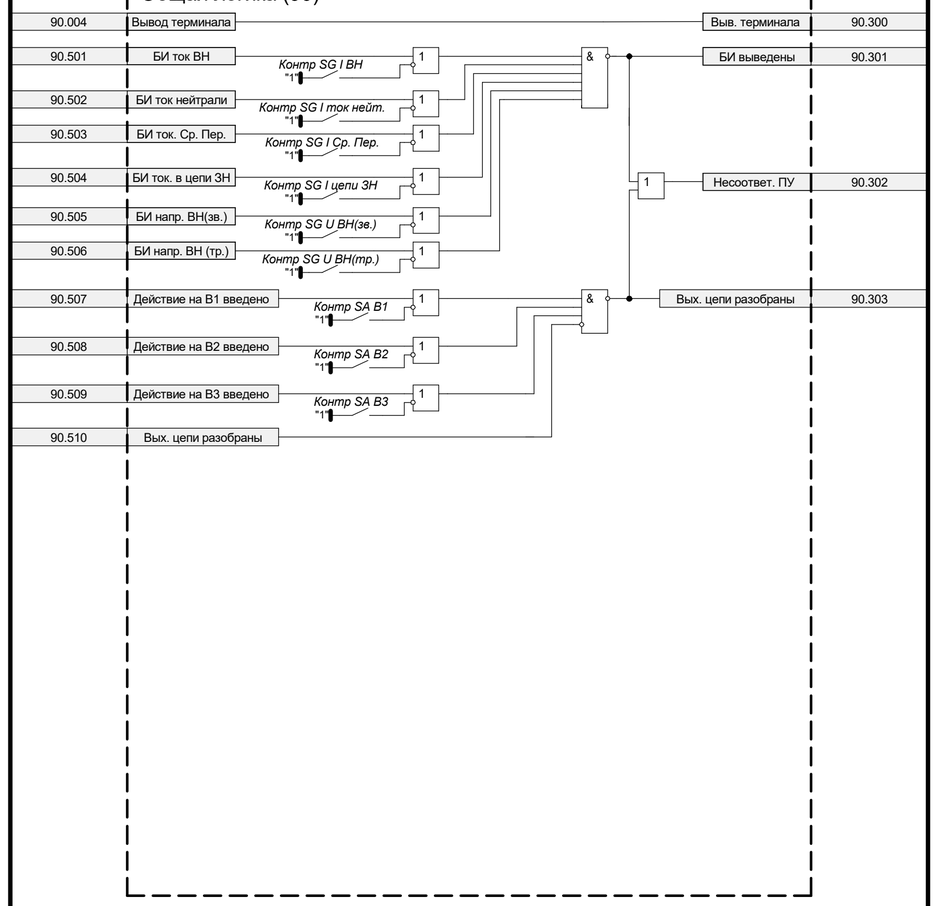

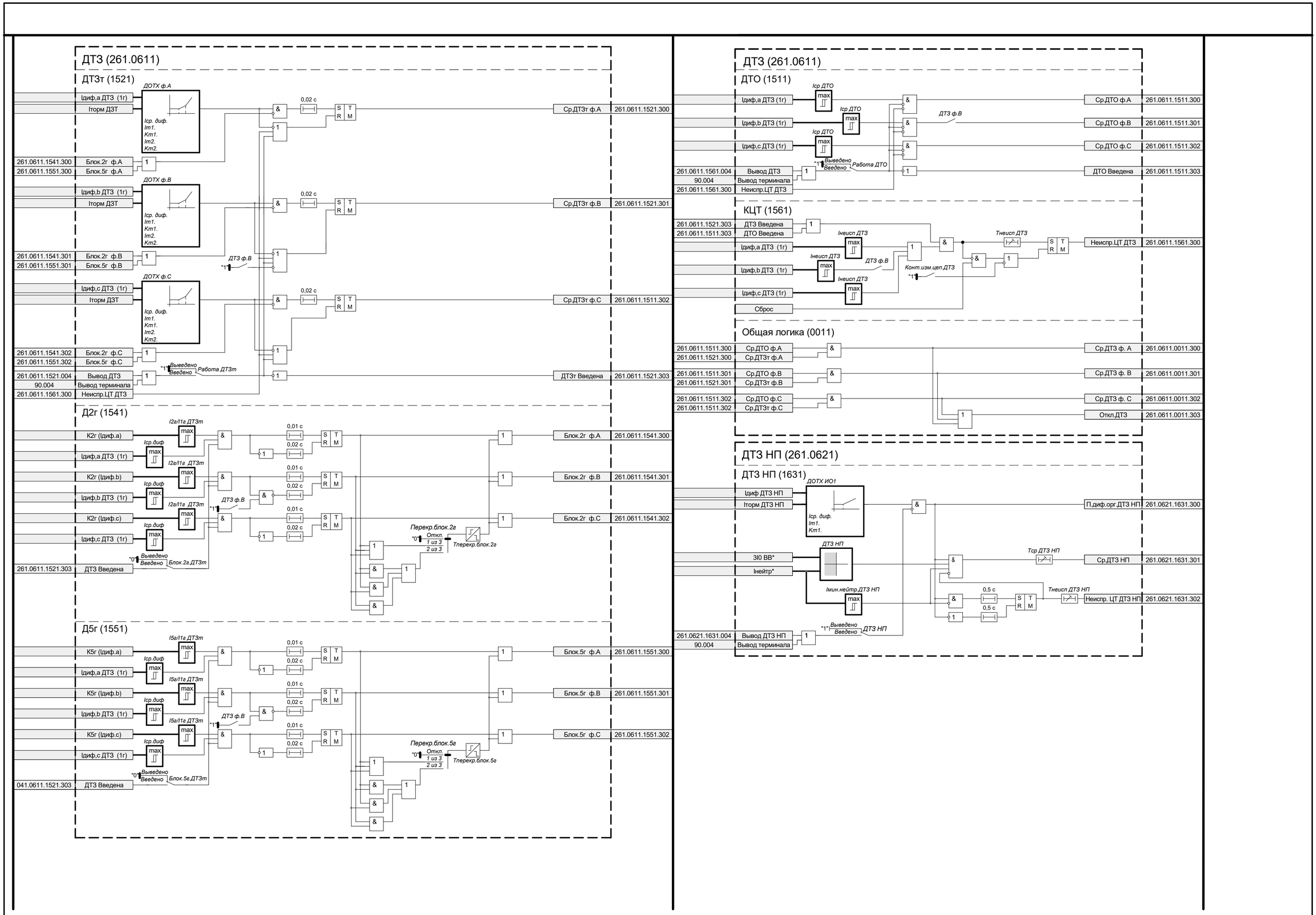
ДТЗ (261.0611)
ДТЗт (1521)
ДОТХ ф.А
Iдиф,а ДТЗ (1г)
Iторм ДЗТ
Iср. диф.
Iт1.
Kт1.
Iт2.
Kт2.
261.0611.1541.300 Блок.2г ф.А
261.0611.1551.300 Блок.5г ф.А
ДОТХ ф.В
Iдиф,b ДТЗ (1г)
Iторм ДЗТ
261.0611.1541.301 Блок.2г ф.В
261.0611.1551.301 Блок.5г ф.В
ДТЗ ф.В
ДОТХ ф.С
Iдиф,с ДТЗ (1г)
Iторм ДЗТ
261.0611.1541.302 Блок.2г ф.С
261.0611.1551.302 Блок.5г ф.С
261.0611.1521.004 Вывод ДТЗ
90.004 Вывод терминала
261.0611.1561.300 Неиспр.ЦТ ДТЗ
Выведено
Введено
Работа ДТЗт
0,02 с
Ср.ДТЗт ф.А 261.0611.1521.300
Ср.ДТЗт ф.В 261.0611.1521.301
Ср.ДТЗт ф.С 261.0611.1511.302
ДТЗт Введена 261.0611.1521.303
Д2г (1541)
К2г (Iдиф.а)
Iдиф,а ДТЗ (1г)
К2г (Iдиф.b)
Iдиф,b ДТЗ (1г)
К2г (Iдиф.с)
Iдиф,с ДТЗ (1г)
261.0611.1521.303 ДТЗ Введена
I2г/I1г ДТЗт
Iср.диф
I2г/I1г ДТЗт
Блок.2г.ДТЗт
0,01 с
0,02 с
Перекр.блок.2г
Откл.
1 из 3
2 из 3
Тперекр.блок.2г
Блок.2г ф.А 261.0611.1541.300
Блок.2г ф.В 261.0611.1541.301
Блок.2г ф.С 261.0611.1541.302
Д5г (1551)
К5г (Iдиф.а)
Iдиф,а ДТЗ (1г)
К5г (Iдиф.b)
Iдиф,b ДТЗ (1г)
К5г (Iдиф.с)
Iдиф,с ДТЗ (1г)
041.0611.1521.303 ДТЗ Введена
I5г/I1г ДТЗт
Блок.5г.ДТЗт
Перекр.блок.5г
Тперекр.блок.5г
Блок.5г ф.А 261.0611.1551.300
Блок.5г ф.В 261.0611.1551.301
Блок.5г ф.С 261.0611.1551.302
ДТЗ (261.0611)
ДТО (1511)
Iср ДТО
Iдиф,а ДТЗ (1г)
Iдиф,b ДТЗ (1г)
Iдиф,с ДТЗ (1г)
261.0611.1561.004 Вывод ДТЗ
90.004 Вывод терминала
261.0611.1561.300 Неиспр.ЦТ ДТЗ
Работа ДТО
Ср.ДТО ф.А 261.0611.1511.300
Ср.ДТО ф.В 261.0611.1511.301
Ср.ДТО ф.С 261.0611.1511.302
ДТО Введена 261.0611.1511.303
КЦТ (1561)
261.0611.1521.303 ДТЗ Введена
261.0611.1511.303 ДТО Введена
Iдиф,а ДТЗ (1г)
Iдиф,b ДТЗ (1г)
Iдиф,с ДТЗ (1г)
Сброс
Iнеисп ДТЗ
Tнеисп ДТЗ
Конт.изм.цеп.ДТЗ
Неиспр.ЦТ ДТЗ 261.0611.1561.300
Общая логика (0011)
261.0611.1511.300 Ср.ДТО ф.А
261.0611.1521.300 Ср.ДТЗт ф.А
261.0611.1511.301 Ср.ДТО ф.В
261.0611.1521.301 Ср.ДТЗт ф.В
261.0611.1511.302 Ср.ДТО ф.С
261.0611.1511.302 Ср.ДТЗт ф.С
Ср.ДТЗ ф. А 261.0611.0011.300
Ср.ДТЗ ф. В 261.0611.0011.301
Ср.ДТЗ ф. С 261.0611.0011.302
Откл.ДТЗ 261.0611.0011.303
ДТЗ НП (261.0621)
ДТЗ НП (1631)
ДОТХ ИО1
Iдиф ДТЗ НП
Iторм ДТЗ НП
Iср. диф.
Iт1.
Kт1.
П.диф.орг.ДТЗ НП 261.0621.1631.300
ДТЗ НП
3I0 ВВ*
Iнейтр*
Iмин.нейтр.ДТЗ НП
Tср ДТЗ НП
Ср.ДТЗ НП 261.0621.1631.301
0,5 с
Tнеисп ДТЗ НП
Неиспр. ЦТ ДТЗ НП 261.0621.1631.302
261.0621.1631.004 Вывод ДТЗ НП
90.004 Вывод терминала
ДТЗ НП

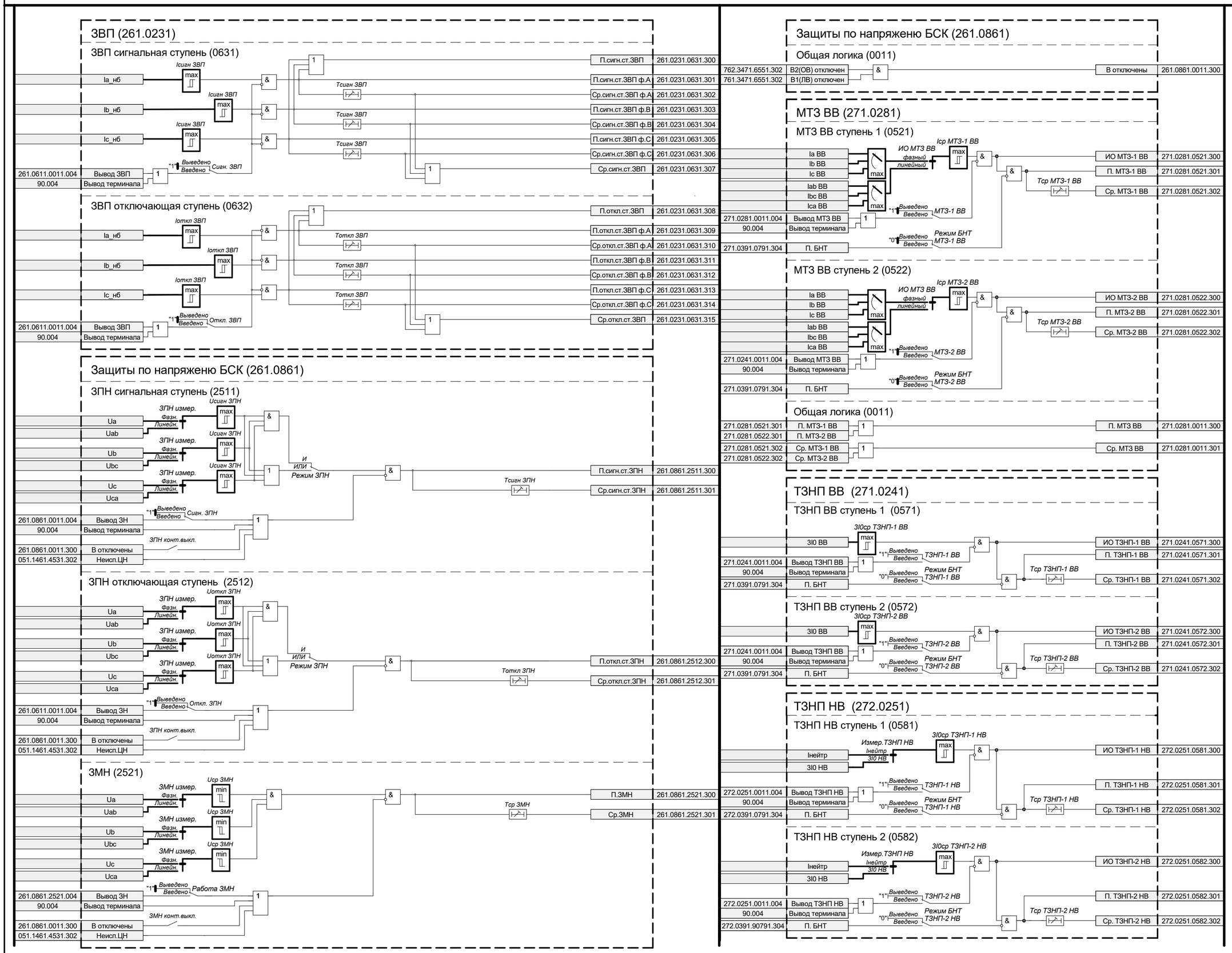
ЗВП (261.0231)
ЗВП сигнальная ступень (0631)
Ia_нб
Ib_нб
Ic_нб
Iсиг ЗВП
max
Тсиг ЗВП
261.0611.0011.004 Вывод ЗВП
90.004 Вывод терминала
"1" Выведено Введено Сиг. ЗВП
П.сигн.ст.ЗВП 261.0231.0631.300
П.сигн.ст.ЗВП ф.А 261.0231.0631.301
Ср.сигн.ст.ЗВП ф.А 261.0231.0631.302
П.сигн.ст.ЗВП ф.В 261.0231.0631.303
Ср.сигн.ст.ЗВП ф.В 261.0231.0631.304
П.сигн.ст.ЗВП ф.С 261.0231.0631.305
Ср.сигн.ст.ЗВП ф.С 261.0231.0631.306
Ср.сигн.ст.ЗВП 261.0231.0631.307
ЗВП отключающая ступень (0632)
Iоткл ЗВП
Тоткл ЗВП
"1" Выведено Введено Откл. ЗВП
П.откл.ст.ЗВП 261.0231.0631.308
П.откл.ст.ЗВП ф.А 261.0231.0631.309
Ср.откл.ст.ЗВП ф.А 261.0231.0631.310
П.откл.ст.ЗВП ф.В 261.0231.0631.311
Ср.откл.ст.ЗВП ф.В 261.0231.0631.312
П.откл.ст.ЗВП ф.С 261.0231.0631.313
Ср.откл.ст.ЗВП ф.С 261.0231.0631.314
Ср.откл.ст.ЗВП 261.0231.0631.315
Защиты по напряженю БСК (261.0861)
ЗПН сигнальная ступень (2511)
Ua
Uab
Ub
Ubc
Uc
Uca
ЗПН измер. Фазн. Линейн.
Uсиг ЗПН
И
ИЛИ
Режим ЗПН
Тсиг ЗПН
П.сигн.ст.ЗПН 261.0861.2511.300
Ср.сигн.ст.ЗПН 261.0861.2511.301
261.0861.0011.004 Вывод ЗН
90.004 Вывод терминала
"1" Выведено Введено Сиг. ЗПН
ЗПН конт.выкл.
261.0861.0011.300 В отключены
051.1461.4531.302 Неисп.ЦН
ЗПН отключающая ступень (2512)
Uоткл ЗПН
Тоткл ЗПН
"1" Выведено Введено Откл. ЗПН
П.откл.ст.ЗПН 261.0861.2512.300
Ср.откл.ст.ЗПН 261.0861.2512.301
ЗМН (2521)
ЗМН измер.
Uср ЗМН
min
Тср ЗМН
П.ЗМН 261.0861.2521.300
Ср.ЗМН 261.0861.2521.301
261.0861.2521.004 Вывод ЗН
"1" Выведено Введено Работа ЗМН
ЗМН конт.выкл.
Защиты по напряженю БСК (261.0861)
Общая логика (0011)
762.3471.6551.302 В2(ОВ) отключен
761.3471.6551.302 В1(ЛВ) отключен
В отключены 261.0861.0011.300
МТЗ ВВ (271.0281)
МТЗ ВВ ступень 1 (0521)
Ia ВВ
Ib ВВ
Ic ВВ
Iab ВВ
Ibc ВВ
Ica ВВ
ИО МТЗ ВВ
фазный
линейный
Iср МТЗ-1 ВВ
Тср МТЗ-1 ВВ
271.0281.0011.004 Вывод МТЗ ВВ
90.004 Вывод терминала
271.0391.0791.304 П. БНТ
"1" Выведено Введено МТЗ-1 ВВ
"0" Выведено Введено Режим БНТ МТЗ-1 ВВ
ИО МТЗ-1 ВВ 271.0281.0521.300
П. МТЗ-1 ВВ 271.0281.0521.301
Ср. МТЗ-1 ВВ 271.0281.0521.302
МТЗ ВВ ступень 2 (0522)
Iср МТЗ-2 ВВ
Тср МТЗ-2 ВВ
271.0241.0011.004 Вывод МТЗ ВВ
90.004 Вывод терминала
271.0391.0791.304 П. БНТ
"1" Выведено Введено МТЗ-2 ВВ
"0" Выведено Введено Режим БНТ МТЗ-2 ВВ
ИО МТЗ-2 ВВ 271.0281.0522.300
П. МТЗ-2 ВВ 271.0281.0522.301
Ср. МТЗ-2 ВВ 271.0281.0522.302
Общая логика (0011)
271.0281.0521.301 П. МТЗ-1 ВВ
271.0281.0522.301 П. МТЗ-2 ВВ
271.0281.0521.302 Ср. МТЗ-1 ВВ
271.0281.0522.302 Ср. МТЗ-2 ВВ
П. МТЗ ВВ 271.0281.0011.300
Ср. МТЗ ВВ 271.0281.0011.301
ТЗНП ВВ (271.0241)
ТЗНП ВВ ступень 1 (0571)
3I0 ВВ
3I0ср ТЗНП-1 ВВ
271.0241.0011.004 Вывод ТЗНП ВВ
90.004 Вывод терминала
271.0391.0791.304 П. БНТ
"1" Выведено Введено ТЗНП-1 ВВ
"0" Выведено Введено Режим БНТ ТЗНП-1 ВВ
Тср ТЗНП-1 ВВ
ИО ТЗНП-1 ВВ 271.0241.0571.300
П. ТЗНП-1 ВВ 271.0241.0571.301
Ср. ТЗНП-1 ВВ 271.0241.0571.302
ТЗНП ВВ ступень 2 (0572)
3I0ср ТЗНП-2 ВВ
271.0241.0011.004 Вывод ТЗНП ВВ
90.004 Вывод терминала
271.0391.0791.304 П. БНТ
"1" Выведено Введено ТЗНП-2 ВВ
"0" Выведено Введено Режим БНТ ТЗНП-2 ВВ
Тср ТЗНП-2 ВВ
ИО ТЗНП-2 ВВ 271.0241.0572.300
П. ТЗНП-2 ВВ 271.0241.0572.301
Ср. ТЗНП-2 ВВ 271.0241.0572.302
ТЗНП НВ (272.0251)
ТЗНП НВ ступень 1 (0581)
Iнейтр
3I0 НВ
Измер.ТЗНП НВ
3I0ср ТЗНП-1 НВ
272.0251.0011.004 Вывод ТЗНП НВ
90.004 Вывод терминала
272.0391.0791.304 П. БНТ
"1" Выведено Введено ТЗНП-1 НВ
"0" Выведено Введено Режим БНТ ТЗНП-1 НВ
Тср ТЗНП-1 НВ
ИО ТЗНП-1 НВ 272.0251.0581.300
П. ТЗНП-1 НВ 272.0251.0581.301
Ср. ТЗНП-1 НВ 272.0251.0581.302
ТЗНП НВ ступень 2 (0582)
3I0ср ТЗНП-2 НВ
272.0251.0011.004 Вывод ТЗНП НВ
90.004 Вывод терминала
272.0391.90791.304 П. БНТ
"1" Выведено Введено ТЗНП-2 НВ
"0" Выведено Введено Режим БНТ ТЗНП-2 НВ
Тср ТЗНП-2 НВ
ИО ТЗНП-2 НВ 272.0251.0582.300
П. ТЗНП-2 НВ 272.0251.0582.301
Ср. ТЗНП-2 НВ 272.0251.0582.302

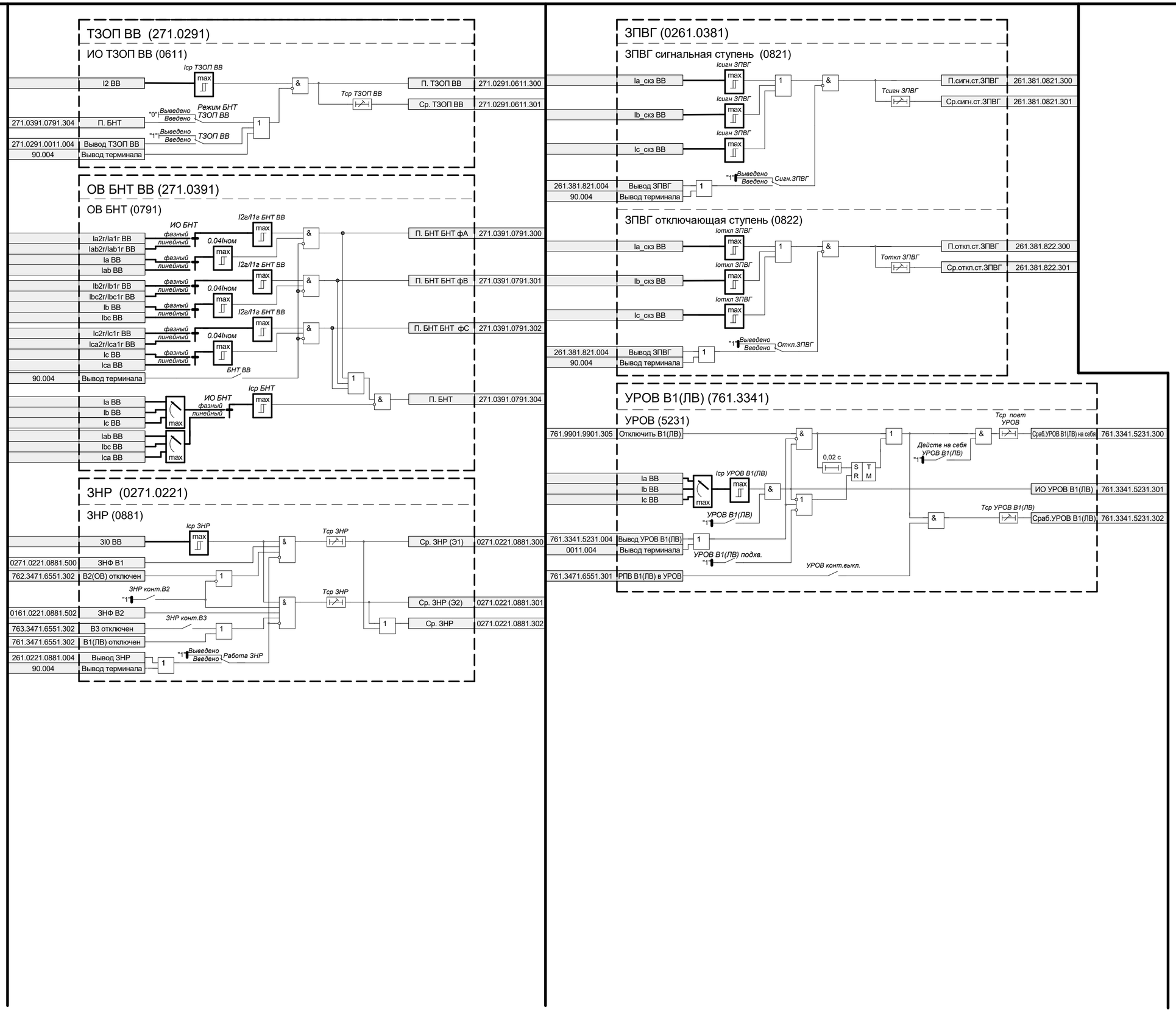
ТЗОП ВВ (271.0291)
ИО ТЗОП ВВ (0611)
I2 ВВ
Iср ТЗОП ВВ
max
Тср ТЗОП ВВ
П. ТЗОП ВВ
271.0291.0611.300
Ср. ТЗОП ВВ
271.0291.0611.301
271.0391.0791.304
П. БНТ
"0" Выведено Введено
Режим БНТ ТЗОП ВВ
"1" Выведено Введено
ТЗОП ВВ
271.0291.0011.004
Вывод ТЗОП ВВ
90.004
Вывод терминала
ОВ БНТ ВВ (271.0391)
ОВ БНТ (0791)
ИО БНТ
фазный
линейный
I2г/I1г БНТ ВВ
0.04Iном
Ia2r/Ia1r ВВ
Iab2r/Iab1r ВВ
Ia ВВ
Iab ВВ
Ib2r/Ib1r ВВ
Ibc2r/Ibc1r ВВ
Ib ВВ
Ibc ВВ
Ic2r/Ic1r ВВ
Ica2r/Ica1r ВВ
Ic ВВ
Ica ВВ
П. БНТ БНТ фА
271.0391.0791.300
П. БНТ БНТ фВ
271.0391.0791.301
П. БНТ БНТ фС
271.0391.0791.302
БНТ ВВ
Iср БНТ
П. БНТ
271.0391.0791.304
ЗНР (0271.0221)
ЗНР (0881)
3I0 ВВ
Iср ЗНР
Тср ЗНР
Ср. ЗНР (Э1)
0271.0221.0881.300
0271.0221.0881.500
ЗНФ В1
762.3471.6551.302
В2(ОВ) отключен
ЗНР конт.В2
Ср. ЗНР (Э2)
0271.0221.0881.301
0161.0221.0881.502
ЗНФ В2
ЗНР конт.В3
763.3471.6551.302
В3 отключен
Ср. ЗНР
0271.0221.0881.302
761.3471.6551.302
В1(ЛВ) отключен
261.0221.0881.004
Вывод ЗНР
90.004
Вывод терминала
Работа ЗНР
ЗПВГ (0261.0381)
ЗПВГ сигнальная ступень (0821)
Iсиг ЗПВГ
Ia_скз ВВ
Ib_скз ВВ
Ic_скз ВВ
Тсиг ЗПВГ
П.сигн.ст.ЗПВГ
261.381.0821.300
Ср.сигн.ст.ЗПВГ
261.381.0821.301
261.381.821.004
Вывод ЗПВГ
90.004
Вывод терминала
Сиг.ЗПВГ
ЗПВГ отключающая ступень (0822)
Iоткл ЗПВГ
Тоткл ЗПВГ
П.откл.ст.ЗПВГ
261.381.822.300
Ср.откл.ст.ЗПВГ
261.381.822.301
Откл.ЗПВГ
УРОВ В1(ЛВ) (761.3341)
УРОВ (5231)
761.9901.9901.305
Отключить В1(ЛВ)
0,02 с
S
R
T
M
Тср повт УРОВ
Действ на себя УРОВ В1(ЛВ)
Сраб.УРОВ В1(ЛВ) на себя
761.3341.5231.300
Iср УРОВ В1(ЛВ)
ИО УРОВ В1(ЛВ)
761.3341.5231.301
УРОВ В1(ЛВ)
Тср УРОВ В1(ЛВ)
Сраб.УРОВ В1(ЛВ)
761.3341.5231.302
761.3341.5231.004
Вывод УРОВ В1(ЛВ)
0011.004
Вывод терминала
УРОВ В1(ЛВ) подхв.
УРОВ конт.выкл.
761.3471.6551.301
РПВ В1(ЛВ) в УРОВ

Блокировка при неисправности цепей напряжения (261.1461)

БНН (4531)

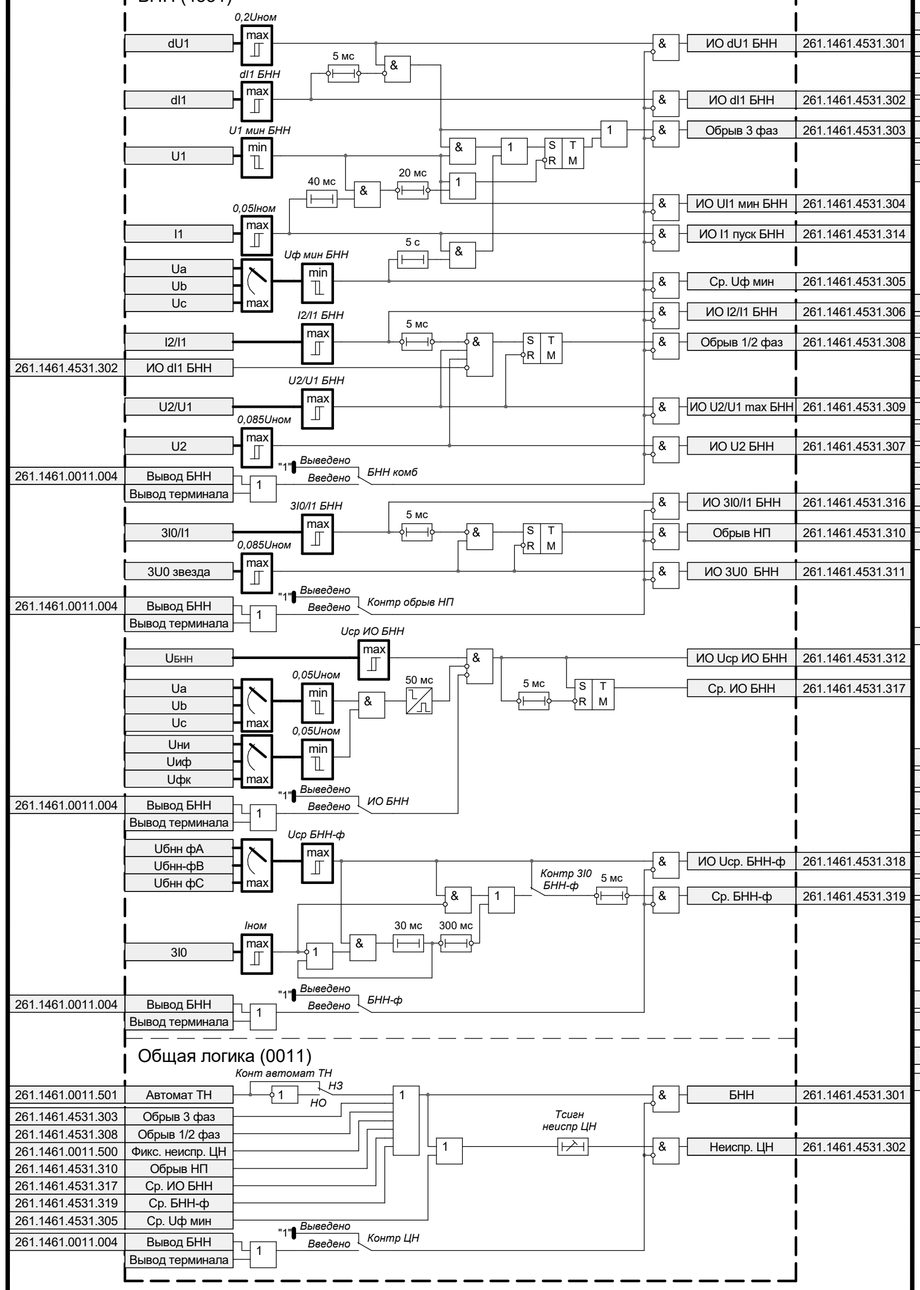

Общая логика (0011)

Логика сигнализации (91)

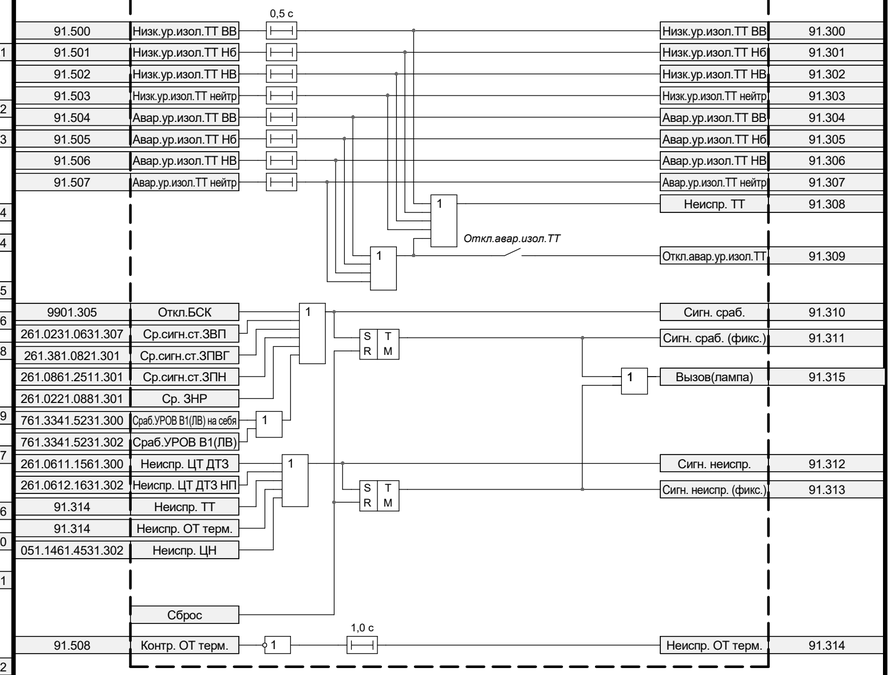

Логика отключения БСК (9901)

Логика отключения (9901)

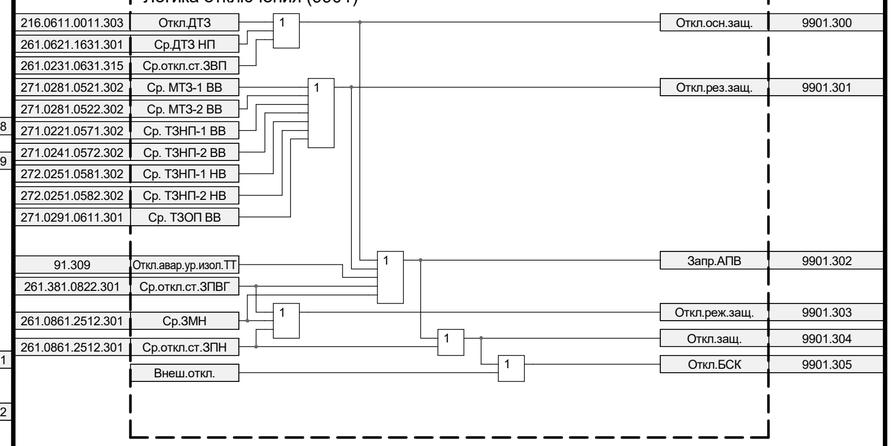

Фиксация положения выключателя В1(ЛВ) (761.3471)

ФПВ (6551)

761.3471.0011.004	Вывод ФПВ В1(ЛВ)	Б/К В1(ЛВ) включен	761.3471.6551.401
90.004	Вывод терминала		
761.3471.6551.501	Б/К В1(ЛВ) вкл	Внут. пуск ЗНФ В1(ЛВ)	761.3471.6551.403
761.3471.6551.511	Б/К В1(ЛВ) фА вкл		
761.3471.6551.521	Б/К В1(ЛВ) фВ вкл		
761.3471.6551.531	Б/К В1(ЛВ) фС вкл		
761.3471.6551.512	Б/К В1(ЛВ) фА откл	Б/К В1(ЛВ) отключен	761.3471.6551.402
761.3471.6551.522	Б/К В1(ЛВ) фВ откл		
761.3471.6551.532	Б/К В1(ЛВ) фС откл		
761.3471.6551.502	Б/К В1(ЛВ) откл		
761.3471.6531.301	Р В1(ЛВ) включены	В1(ЛВ) включен	761.3471.6551.301
761.3471.6551.401	Б/К В1(ЛВ) включен		
761.3471.6531.302	Р В1(ЛВ) отключены	В1(ЛВ) отключен	761.3471.6551.302
761.3471.6551.402	Б/К В1(ЛВ) отключен		
761.3471.6551.500	Ремонт В1(ЛВ)		

"1" Выведено / Введено — ФПВ В1(ЛВ)

"0" Выведено / Введено — Контроль Р В1(ЛВ)

Р1 (6531)

761.3471.6531.501	Б/К Р1 В1(ЛВ) вкл	Р1 В1(ЛВ) включен	761.3471.6531.301
761.3471.6531.511	Б/К Р1 В1(ЛВ) фА вкл		
761.3471.6531.521	Б/К Р1 В1(ЛВ) фВ вкл		
761.3471.6531.531	Б/К Р1 В1(ЛВ) фС вкл		
761.3471.6531.502	Б/К Р1 В1(ЛВ) откл	Р1 В1(ЛВ) отключен	761.3471.6531.302
761.3471.6531.512	Б/К Р1 В1(ЛВ) фА откл		
761.3471.6531.522	Б/К Р1 В1(ЛВ) фВ откл		
761.3471.6531.532	Б/К Р1 В1(ЛВ) фС откл		
761.3471.0011.004	Вывод ФПВ В1(ЛВ)		
90.004	Вывод терминала		

Р2 (6532)

761.3471.6532.501	Б/К Р2 В1(ЛВ) вкл	Р2 В1(ЛВ) включен	761.3471.6532.301
761.3471.6532.511	Б/К Р2 В1(ЛВ) фА вкл		
761.3471.6532.521	Б/К Р2 В1(ЛВ) фВ вкл		
761.3471.6532.531	Б/К Р2 В1(ЛВ) фС вкл		
761.3471.6532.502	Б/К Р2 В1(ЛВ) откл	Р2 В1(ЛВ) отключен	761.3471.6532.302
761.3471.6532.512	Б/К Р2 В1(ЛВ) фА откл		
761.3471.6532.522	Б/К Р2 В1(ЛВ) фВ откл		
761.3471.6532.532	Б/К Р2 В1(ЛВ) фС откл		
761.3471.0011.004	Вывод ФПВ В1(ЛВ)		
90.004	Вывод терминала		

Р3 (6533)

761.3471.6533.501	Б/К Р3 В1 вкл	Р3 В1(ЛВ) включен	761.3471.6533.301
761.3471.6533.511	Б/К Р3 В1(ЛВ) фА вкл		
761.3471.6533.521	Б/К Р3 В1(ЛВ) фВ вкл		
761.3471.6533.531	Б/К Р3 В1(ЛВ) фС вкл		
761.3471.6533.502	Б/К Р3 В1(ЛВ) откл	Р3 В1(ЛВ) отключен	761.3471.6533.302
761.3471.6533.512	Б/К Р3 В1(ЛВ) фА откл		
761.3471.6533.522	Б/К Р3 В1(ЛВ) фВ откл		
761.3471.6533.532	Б/К Р3 В1(ЛВ) фС откл		
761.3471.0011.004	Вывод ФПВ В1		
90.004	Вывод терминала		

Общая логика (0011)

761.3471.6531.301	Р1 В1(ЛВ) включен	Р В1(ЛВ) включены	761.3471.0011.301
761.3471.6532.301	Р2 В1(ЛВ) включен		
761.3471.6533.301	Р3 В1(ЛВ) включен		
761.3471.6534.301	Р4 В1(ЛВ) включен		
761.3471.6534.302	Р4 В1(ЛВ) отключен	Р В1(ЛВ) отключены	761.3471.0011.302
761.3471.6531.301	Р1 В1(ЛВ) отключен		
761.3471.6532.302	Р2 В1(ЛВ) отключен		
761.3471.6533.302	Р3 В1(ЛВ) отключен		

Схема Р В1(ЛВ): P1, P2 / P1, P2, P3

"1" В1(ЛВ) / ОВ — Тип В1(ЛВ)

"0" В1(ЛВ) / ОВ

Фиксация положения выключателя В2(ОВ) (762.3471)

ФПВ (6551)

762.3471.0011.004	Вывод ФПВ В2(ОВ)	Б/К В2(ОВ) включен	762.3471.6551.401
90.004	Вывод терминала		
762.3471.6551.501	Б/К В2(ОВ) вкл	Внут. пуск ЗНФ В2(ОВ)	762.3471.6551.403
762.3471.6551.511	Б/К В2(ОВ) фА вкл		
762.3471.6551.521	Б/К В2(ОВ) фВ вкл		
762.3471.6551.531	Б/К В2(ОВ) фС вкл		
762.3471.6551.512	Б/К В2(ОВ) фА откл	Б/К В2(ОВ) отключен	762.3471.6551.402
762.3471.6551.522	Б/К В2(ОВ) фВ откл		
762.3471.6551.532	Б/К В2(ОВ) фС откл		
762.3471.6551.502	Б/К В2(ОВ) откл		
762.3471.6531.301	Р В2(ОВ) включены	В2(ОВ) включен	762.3471.6551.301
762.3471.6551.401	Б/К В2(ОВ) включен		
762.3471.6531.302	Р В2(ОВ) отключены	В2(ОВ) отключен	762.3471.6551.302
762.3471.6551.402	Б/К В2(ОВ) отключен		
762.3471.6551.500	Ремонт В2(ОВ)		

"1" Выведено / Введено — ФПВ В2(ОВ)

"0" Выведено / Введено — Контроль Р В2(ОВ)

Р1 (6531)

762.3471.6531.501	Б/К Р1 В2(ОВ) вкл	Р1 В2(ОВ) включен	762.3471.6531.301
762.3471.6531.511	Б/К Р1 В2(ОВ) фА вкл		
762.3471.6531.521	Б/К Р1 В2(ОВ) фВ вкл		
762.3471.6531.531	Б/К Р1 В2(ОВ) фС вкл		
762.3471.6531.502	Б/К Р1 В2(ОВ) откл	Р1 В2(ОВ) отключен	762.3471.6531.302
762.3471.6531.512	Б/К Р1 В2(ОВ) фА откл		
762.3471.6531.522	Б/К Р1 В2(ОВ) фВ откл		
762.3471.6531.532	Б/К Р1 В2(ОВ) фС откл		
762.3471.0011.004	Вывод ФПВ В2(ОВ)		
90.004	Вывод терминала		

Р2 (6532)

762.3471.6532.501	Б/К Р2 В2(ОВ) вкл	Р2 В2(ОВ) включен	762.3471.6532.301
762.3471.6532.511	Б/К Р2 В2(ОВ) фА вкл		
762.3471.6532.521	Б/К Р2 В2(ОВ) фВ вкл		
762.3471.6532.531	Б/К Р2 В2(ОВ) фС вкл		
762.3471.6532.502	Б/К Р2 В2(ОВ) откл	Р2 В2(ОВ) отключен	762.3471.6532.302
762.3471.6532.512	Б/К Р2 В2(ОВ) фА откл		
762.3471.6532.522	Б/К Р2 В2(ОВ) фВ откл		
762.3471.6532.532	Б/К Р2 В2(ОВ) фС откл		
762.3471.0011.004	Вывод ФПВ В2(ОВ)		
90.004	Вывод терминала		

Р3 (6533)

762.3471.6533.501	Б/К Р3 В2 вкл	Р3 В2(ОВ) включен	762.3471.6533.301
762.3471.6533.511	Б/К Р3 В2(ОВ) фА вкл		
762.3471.6533.521	Б/К Р3 В2(ОВ) фВ вкл		
762.3471.6533.531	Б/К Р3 В2(ОВ) фС вкл		
762.3471.6533.502	Б/К Р3 В2(ОВ) откл	Р3 В2(ОВ) отключен	762.3471.6533.302
762.3471.6533.512	Б/К Р3 В2(ОВ) фА откл		
762.3471.6533.522	Б/К Р3 В2(ОВ) фВ откл		
762.3471.6533.532	Б/К Р3 В2(ОВ) фС откл		
762.3471.0011.004	Вывод ФПВ В2		
90.004	Вывод терминала		

Общая логика (0011)

762.3471.6531.301	Р1 В2(ОВ) включен	Р В2(ОВ) включены	762.3471.0011.301
762.3471.6532.301	Р2 В2(ОВ) включен		
762.3471.6533.301	Р3 В2(ОВ) включен		
762.3471.6534.301	Р4 В2(ОВ) включен		
762.3471.6534.302	Р4 В2(ОВ) отключен	Р В2(ОВ) отключены	762.3471.0011.302
762.3471.6531.302	Р1 В2(ОВ) отключен		
762.3471.6532.302	Р2 В2(ОВ) отключен		
762.3471.6533.302	Р3 В2(ОВ) отключен		

Схема Р В2(ОВ): P1, P2 / P1, P2, P3

"1" В2(ЛВ) / ОВ — Тип В2(ОВ)

"0" В2(ЛВ) / ОВ

Фиксация положения выключателя В3 (763.3471)

ФПВ (6551)

763.3471.0011.004	Вывод ФПВ В3	Б/К В3 включен	763.3471.6551.401
90.004	Вывод терминала		
763.3471.6551.501	Б/К В3 вкл	Внут. пуск ЗНФ В3	763.3471.6551.403
763.3471.6551.511	Б/К В3 фА вкл		
763.3471.6551.521	Б/К В3 фВ вкл		
763.3471.6551.531	Б/К В3 фС вкл		
763.3471.6551.512	Б/К В3 фА откл	Б/К В3 отключен	763.3471.6551.402
763.3471.6551.522	Б/К В3 фВ откл		
763.3471.6551.532	Б/К В3 фС откл		
763.3471.6551.502	Б/К В3 откл		
763.3471.6531.301	Р В3 включены	В3 включен	763.3471.6551.301
763.3471.6551.401	Б/К В3 включен		
763.3471.6531.302	Р В3 отключены	В3 отключен	763.3471.6551.302
763.3471.6551.402	Б/К В3 отключен		
763.3471.6551.500	Ремонт В3		

"1" Выведено / Введено — ФПВ В3

"0" Выведено / Введено — Контроль Р В3

Р1 (6531)

763.3471.6531.501	Б/К Р1 В3 вкл	Р1 В3 включен	763.3471.6531.301
763.3471.6531.511	Б/К Р1 В3 фА вкл		
763.3471.6531.521	Б/К Р1 В3 фВ вкл		
763.3471.6531.531	Б/К Р1 В3 фС вкл		
763.3471.6531.502	Б/К Р1 В3 откл	Р1 В3 отключен	763.3471.6531.302
763.3471.6531.512	Б/К Р1 В3 фА откл		
763.3471.6531.522	Б/К Р1 В3 фВ откл		
763.3471.6531.532	Б/К Р1 В3 фС откл		
763.3471.0011.004	Вывод ФПВ В3		
90.004	Вывод терминала		

Р2 (6532)

763.3471.6532.501	Б/К Р2 В3 вкл	Р2 В3 включен	763.3471.6532.301
763.3471.6532.511	Б/К Р2 В3 фА вкл		
763.3471.6532.521	Б/К Р2 В3 фВ вкл		
763.3471.6532.531	Б/К Р2 В3 фС вкл		
763.3471.6532.502	Б/К Р2 В3 откл	Р2 В3 отключен	763.3471.6532.302
763.3471.6532.512	Б/К Р2 В3 фА откл		
763.3471.6532.522	Б/К Р2 В3 фВ откл		
763.3471.6532.532	Б/К Р2 В3 фС откл		
763.3471.0011.004	Вывод ФПВ В3		
90.004	Вывод терминала		

Р3 (6533)

763.3471.6533.501	Б/К Р3 В3 вкл	Р3 В3 включен	763.3471.6533.301
763.3471.6533.511	Б/К Р3 В3 фА вкл		
763.3471.6533.521	Б/К Р3 В3 фВ вкл		
763.3471.6533.531	Б/К Р3 В3 фС вкл		
763.3471.6533.502	Б/К Р3 В3 откл	Р3 В3 отключен	763.3471.6533.302
763.3471.6533.512	Б/К Р3 В3 фА откл		
763.3471.6533.522	Б/К Р3 В3 фВ откл		
763.3471.6533.532	Б/К Р3 В3 фС откл		
763.3471.0011.004	Вывод ФПВ В3		
90.004	Вывод терминала		

Общая логика (0011)

763.3471.6531.301	Р1 В3 включен	Р В3 включены	763.3471.0011.301
763.3471.6532.301	Р2 В3 включен		
763.3471.6533.301	Р3 В3 включен		
763.3471.6531.302	Р1 В3 отключен	Р В3 отключены	763.3471.0011.302
763.3471.6532.302	Р2 В3 отключен		
763.3471.6533.302	Р3 В3 отключен		

Схема Р В3: P1, P2 / P1, P2, P3

КСВ В1(ЛВ) (761.3371)

Контроль В1(ЛВ) (6571)

761.3371.6571.501	Контр. ЭМО1 В1(ЛВ)	РПВ1(ЛВ) В1(ЛВ) от ЭМО	761.3371.6571.309
761.3371.6571.511	Контр. ЭМО1 В1(ЛВ) ф.А	РПВ В1(ЛВ) от ЭМО	761.3371.6571.300
761.3371.6571.521	Контр. ЭМО1 В1(ЛВ) ф.В		
761.3371.6571.531	Контр. ЭМО1 В1(ЛВ) ф.С		
761.3371.6571.502	Контр. ЭМО2 В1(ЛВ)	РПВ2 В1(ЛВ) от ЭМО	761.3371.6571.310
761.3371.6571.512	Контр. ЭМО2 В1(ЛВ) ф.А		
761.3371.6571.522	Контр. ЭМО2 В1(ЛВ) ф.В		
761.3371.6571.532	Контр. ЭМО2 В1(ЛВ) ф.С	Неиспр. ЦУ В1(ЛВ)	761.3371.6571.301
761.3371.6571.503	Контр. ЭМВ В1(ЛВ)	РПО В1(ЛВ) от ЭМВ	761.3371.6571.302
761.3371.6571.513	Контр. ЭМВ В1(ЛВ) ф.А		
761.3371.6571.523	Контр. ЭМВ В1(ЛВ) ф.В		
761.3371.6571.533	Контр. ЭМВ В1(ЛВ) ф.С		
0271.0221.0881.500	ЗНФ В1	Неиспр. В1(ЛВ)	761.3371.6571.303
761.3371.6571.504	Низк. давл. SF6 В1(ЛВ)	Ср. Низк. давл. SF6 В1(ЛВ)	761.3371.6571.304
761.3371.6571.514	Низк. давл. SF6 В1(ЛВ) ф.А		
761.3371.6571.524	Низк. давл. SF6 В1(ЛВ) ф.В		
761.3371.6571.534	Низк. давл. SF6 В1(ЛВ) ф.С		
761.3371.6571.505	Авар. давл. SF6 В1(ЛВ)	Ср. Авар. давл. SF6 В1(ЛВ)	761.3371.6571.305
761.3371.6571.515	Авар. давл. SF6 В1(ЛВ) ф.А		
761.3371.6571.525	Авар. давл. SF6 В1(ЛВ) ф.В		
761.3371.6571.535	Авар. давл. SF6 В1(ЛВ) ф.С		
761.3371.6571.506	Пруж. не заведены В1(ЛВ)	Ср. Пруж. не заведены В1(ЛВ)	761.3371.6571.306
761.3371.6571.516	Пруж. не заведены В1(ЛВ) ф.А		
761.3371.6571.526	Пруж. не заведены В1(ЛВ) ф.В		
761.3371.6571.536	Пруж. не заведены В1(ЛВ) ф.С		
761.3371.6571.507	Неиспр. обогр. В1(ЛВ)	Ср. Неиспр. обогр. В1(ЛВ)	761.3371.6571.307
761.3371.6571.508	Автомат ШП В1(ЛВ)	Ср. Автомат ШП В1(ЛВ)	761.3371.6571.308

Один / Два — Кол-во ЭМО В1(ЛВ)

Тср Неиспр. ЦУ В1(ЛВ)

Тср Пруж. не заведены В1(ЛВ)

Тср Неиспр. обогр. В1(ЛВ)

Контроль опертока В1(ЛВ) (6591)

761.3371.6591.500	Контр. опертока ЭМВ/ЭМО1 В1(ЛВ)	Ср. Контр. опертока ЭМВ/ЭМО1 В1(ЛВ)	761.3371.6591.300
		Неиспр. сигн. В1(ЛВ)/ТТ В1(ЛВ)	761.3371.6591.301
761.3371.6591.501	Контр. опертока ЭМО2 В1(ЛВ)	Ср. Контр. опертока ЭМО2 В1(ЛВ)	761.3371.6591.302
761.3371.6591.502	Контр. опертока сигн. В1(ЛВ)	Ср. Контр. опертока сигн. В1(ЛВ)	761.3371.6591.303

Один / Два — Кол-во ЭМО В1(ЛВ)

Блокировка управления В1(ЛВ) (6611)

761.3371.6571.305	Ср. Авар. давл. SF6 В1(ЛВ)	Блок. отключения В1(ЛВ)	761.3371.6611.300
761.3371.6611.500	Внеш. блок. откл. В1(ЛВ)	Блок. включения В1(ЛВ)	761.3371.6611.301
761.3371.6611.501	Внеш. блок. упр. В1(ЛВ)		
761.3371.6611.502	Внеш. блок. вкл. В1(ЛВ)		
761.3371.6571.301	Неиспр. ЦУ В1(ЛВ)		
761.3371.6571.306	Ср. Пруж. не заведены В1(ЛВ)		
761.3371.6571.308	Ср. Автомат ШП В1(ЛВ)		

Защита ЭМУ В1(ЛВ) (6601)

761.3371.6601.503	Работа ЭМВ В1(ЛВ)	Обест. ЭМО1 и ЭМВ В1(ЛВ)	761.3371.6601.300
761.3371.6601.513	Работа ЭМВ В1(ЛВ) ф.А		
761.3371.6601.523	Работа ЭМВ В1(ЛВ) ф.В	Реле тока ЭМВ В1(ЛВ)	761.3371.6601.302
761.3371.6601.533	Работа ЭМВ В1(ЛВ) ф.А		
761.3371.6601.501	Работа ЭМО1 В1(ЛВ)	Реле тока ЭМО1 В1(ЛВ)	761.3371.6601.303
761.3371.6601.511	Работа ЭМО1 В1(ЛВ) ф.А	Реле тока ЭМО1 и ЭМО2 В1(ЛВ)	761.3371.6601.305
761.3371.6601.521	Работа ЭМО1 В1(ЛВ) ф.В		
761.3371.6601.531	Работа ЭМО1 В1(ЛВ) ф.А		
761.3371.6571.305	Ср. Авар. давл. SF6 В1(ЛВ)	Обест. ЭМО2 В1(ЛВ)	761.3371.6601.301
761.3371.6601.502	Работа ЭМО2 В1(ЛВ)	Реле тока ЭМО2 В1(ЛВ)	761.3371.6601.304
761.3371.6601.512	Работа ЭМО2 В1(ЛВ) ф.А		
761.3371.6601.522	Работа ЭМО2 В1(ЛВ) ф.В		
761.3371.6601.532	Работа ЭМО2 В1(ЛВ) ф.А		

Тср защиты ЭМВ В1(ЛВ)

Тср защиты ЭМО1 В1(ЛВ)

Тср защиты ЭМО2 В1(ЛВ)

КСВ В1(ЛВ) (761.3371)

Контроль ТТ В1(ЛВ) (6581)

761.3371.6581.501	Низк. давл. SF6 ТТ В1(ЛВ)	Ср. Низк. давл. SF6 ТТ В1(ЛВ)	761.3371.6581.300
761.3371.6581.511	Низк. давл. SF6 ТТ В1(ЛВ) ф.А		
761.3371.6581.521	Низк. давл. SF6 ТТ В1(ЛВ) ф.В	Неиспр. ТТ В1(ЛВ)	761.3371.6581.301
761.3371.6581.531	Низк. давл. SF6 ТТ В1(ЛВ) ф.С		
761.3371.6581.502	Авар. давл. SF6 ТТ В1(ЛВ)	Ср. Авар. давл. SF6 ТТ В1(ЛВ)	761.3371.6581.302
761.3371.6581.512	Авар. давл. SF6 ТТ В1(ЛВ) ф.А	Откл. от Авар. давл. SF6 ТТ В1(ЛВ)	761.3371.6581.303
761.3371.6581.522	Авар. давл. SF6 ТТ В1(ЛВ) ф.В		
761.3371.6581.532	Авар. давл. SF6 ТТ В1(ЛВ) ф.С		
761.3371.6581.500	Неиспр. обогр. ТТ В1(ЛВ)	Ср. Неиспр. обогр. ТТ В1(ЛВ)	761.3371.6581.304

1 с

Откл. от Авар. давл. SF6 ТТ В1(ЛВ)

Тср Неиспр. обогр. ТТ В1(ЛВ)

Реле фиксации В1(ЛВ) (6621)

761.3431.6661.300	РКВ В1(ЛВ)	РФ В1(ЛВ)	761.3371.6621.300
761.3461.6551.401	Б/К В1(ЛВ) включен		
90.315	Сигнализация сброшена		
761.3461.6551.402	Б/К В1(ЛВ) отключен	Сигнал несоотв. В1(ЛВ)	761.3371.6621.301
761.9901.9901.301	Откл. аварийно В1(ЛВ)		
761.3431.6661.301	РКО В1(ЛВ)		
90.323	Откл. В1(ЛВ)ВН от КП		

Реле фиксации В1(ЛВ)

РФК

РФП

1 с

Управление выключателем В1(ЛВ) (761.3391)

Управление выключателем (6651)

		РКВ В1(ЛВ) в ДЗШ	761.3391.6651.301
761.3431.6661.300	РКВ В1(ЛВ)	Включить опер. В1(ЛВ)	761.3391.6651.302
761.3371.6611.301	Блок. включения В1(ЛВ)	Включить В1(ЛВ)	761.3391.6651.300
761.3371.6601.303	Реле тока ЭМО1 В1(ЛВ)		
761.3371.6601.304	Реле тока ЭМО2 В1(ЛВ)		
761.3371.6601.302	Реле тока ЭМВ В1(ЛВ)		
761.3371.6571.302	РПО В1(ЛВ) от ЭМВ		
90.004	Вывод терминала		
761.3391.0011.004	Вывод УВ В1(ЛВ)		
761.3391.0011.300	Запр. вкл. БСК		

Тпрод опер. вкл. В1(ЛВ)

Блок. от многокр. вкл. на КЗ В1(ЛВ)

Подхват вкл. В1(ЛВ) от РТ ЭМВ

"1" Выведено / Введено — УВ В1(ЛВ)

Общая логика (0011)

261.0861.0011.300	В отключены	Запр. вкл. БСК	761.3391.0011.300
011.9902.9901.300	ЛО осн. РЗ		
011.9902.9901.304	ЛО рез. РЗ		
9901.303	Откл.реж.защ.		
	Сброс		

Тожид. разряда БСК

"0" Выведено / Введено — Ожид. разр. БСК

Блок команд управления В1(ЛВ) (761.3431)

Блок команд управления В (6661)

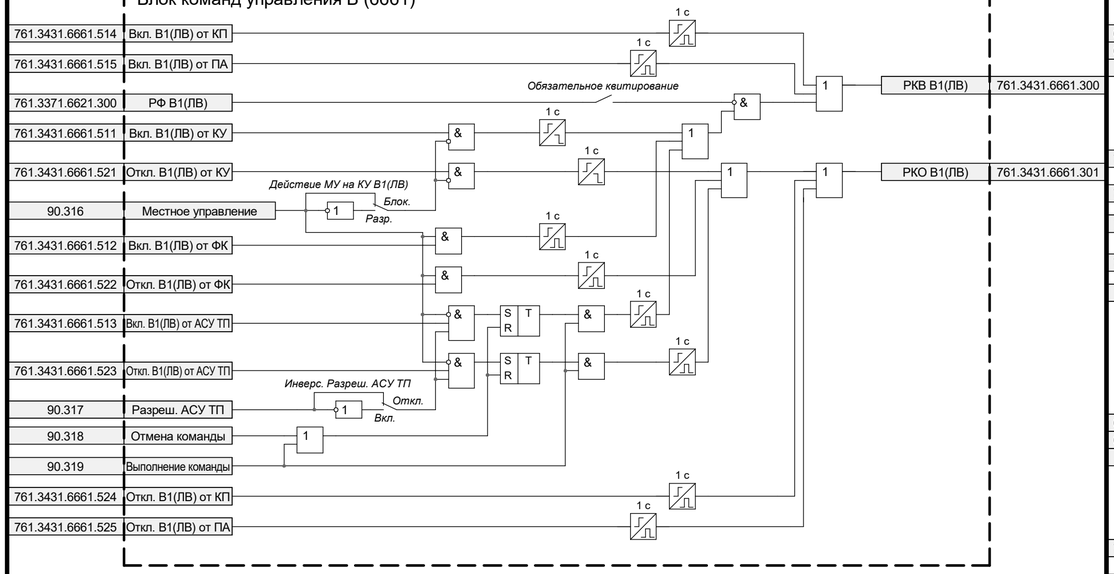

Логика отключения В1(ЛВ)(761.9901)

ЛО (9901)

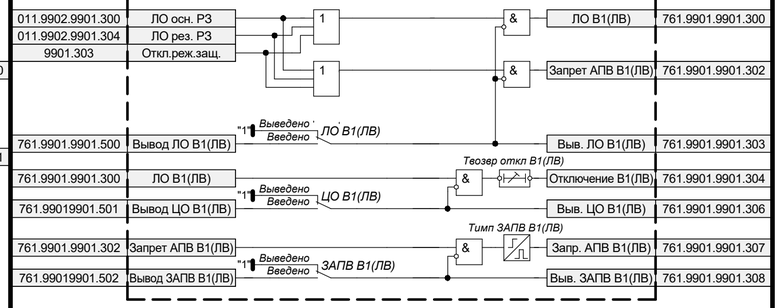

Логика отключения В2(ОВ)(762.9901)
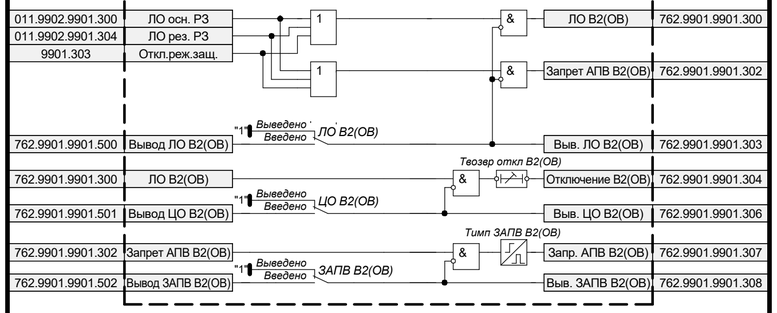
ЛО (9901)